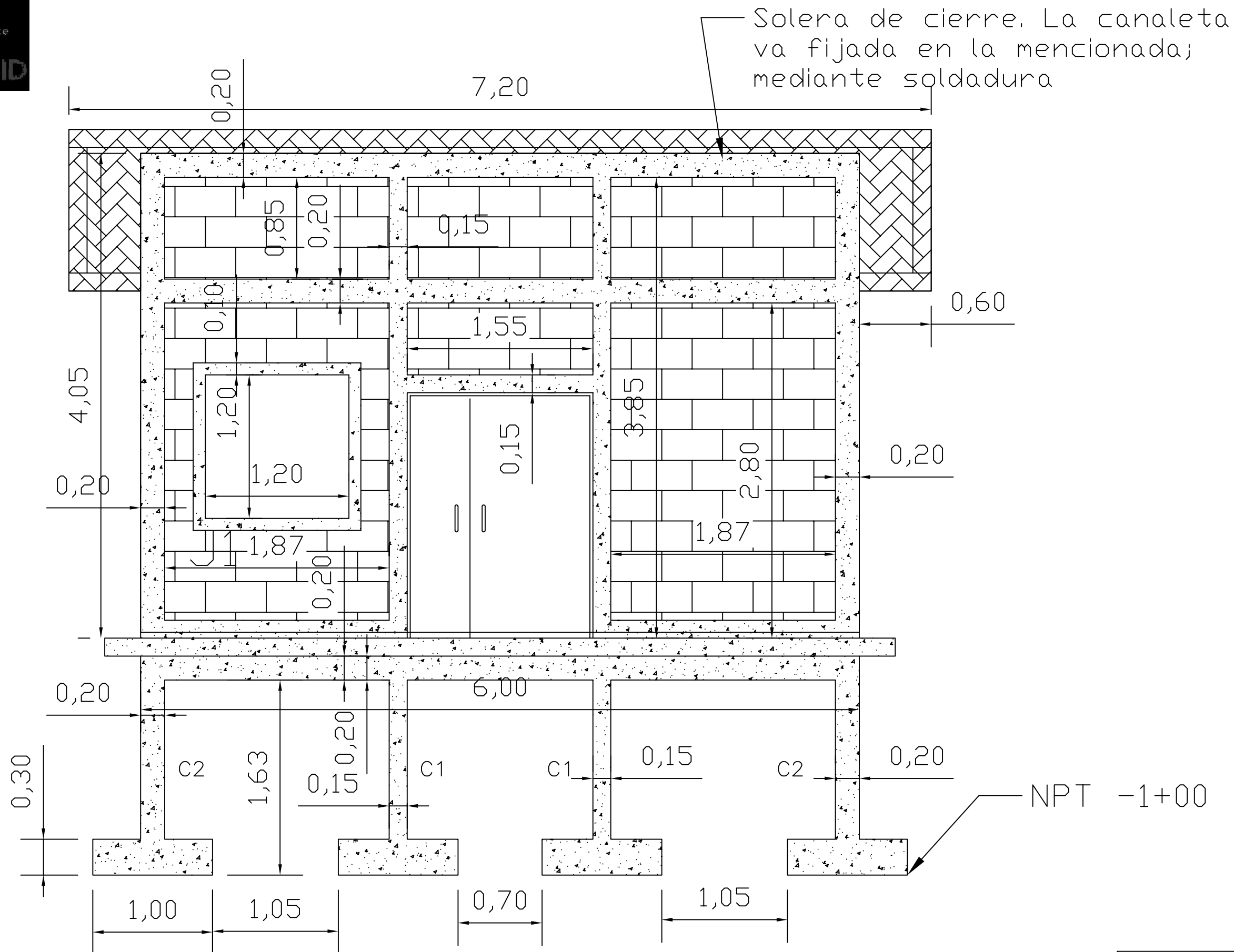

Proyecto: ***Fachada Frontal. Fortalecimiento de la Economía Local a través de la torrefacción de café con adopción de tecnologías climáticamente inteligente.***	*SAG– PROOCCIDENTE*	*Fecha:* 15/12/2025	*HOJA* 03
ME–Asociación de Mujeres Procesadoras de Café Santa Teresa. ProOccidente		*Escala:* 1:100	

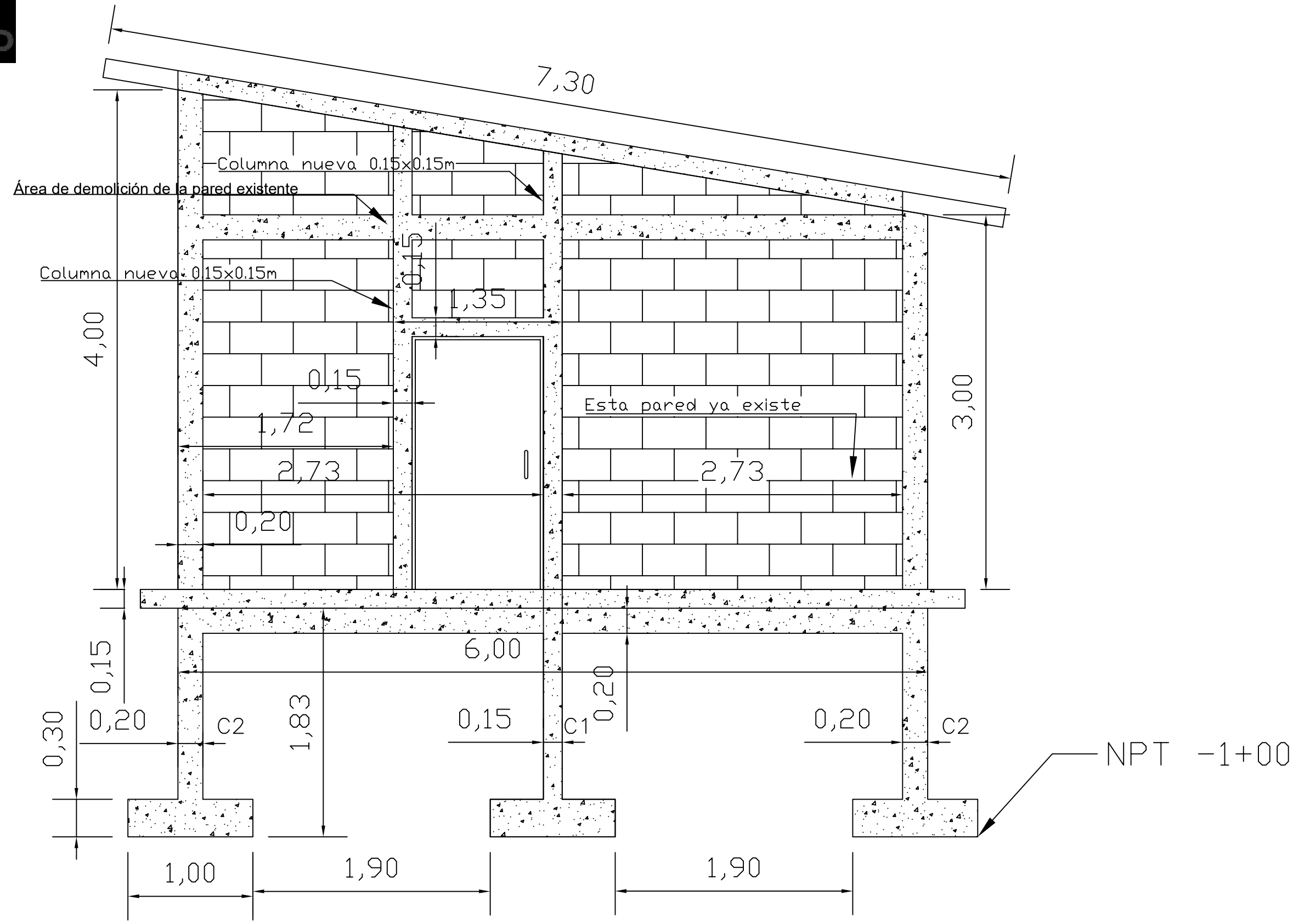

Proyecto: ***Fachada Lateral Derecha. Fortalecimiento de la Economía Local a través de la torrefacción de café con adopción de tecnologías climáticamente inteligente.***	*SAG–PROOCCIDENTE*	*Fecha:* 15/12/2025	*HOJA* 04
ME–Asociación de Mujeres Procesadoras de Café Santa Teresa. ProOccidente		*Escala:* 1:100	

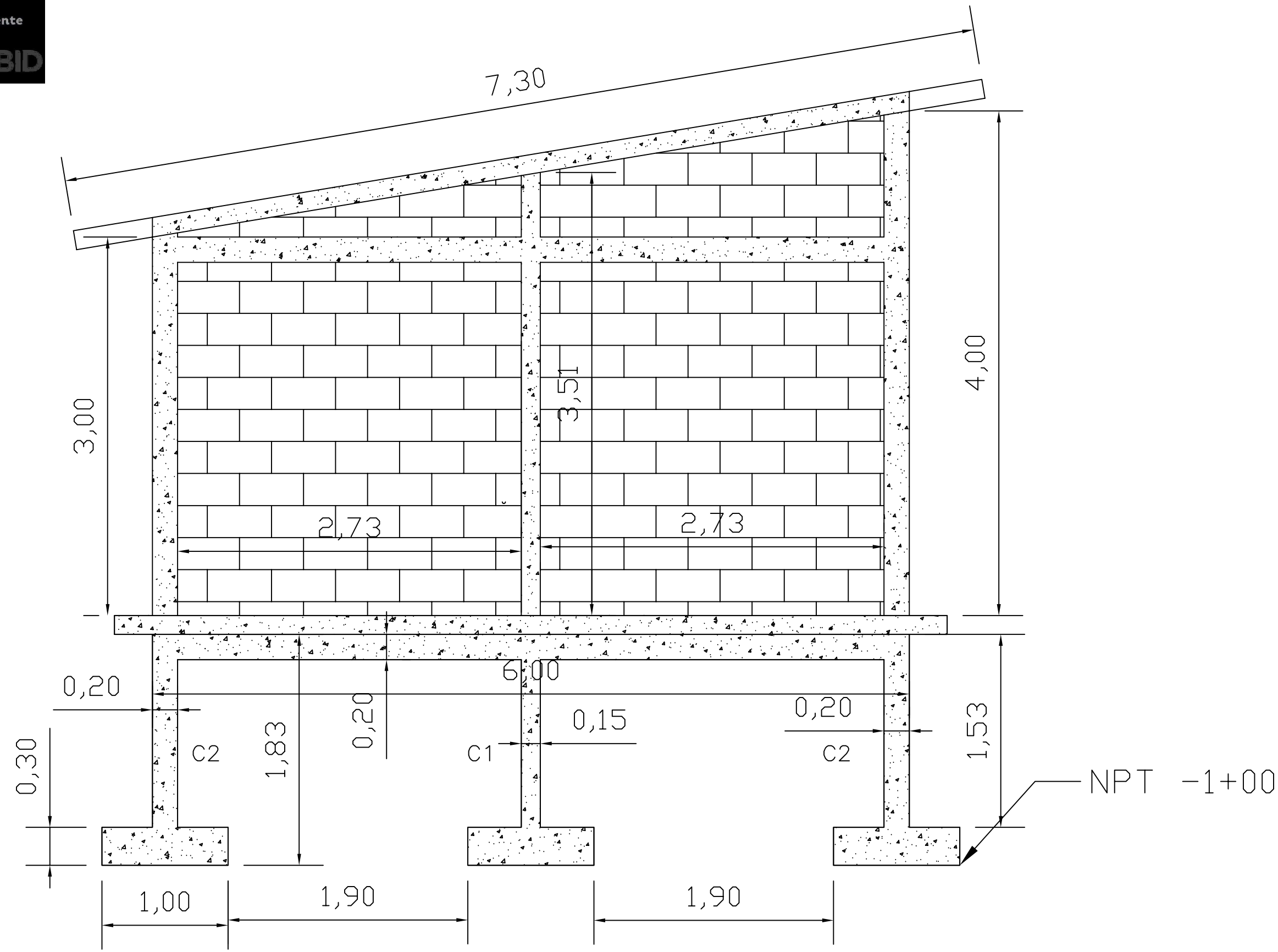

Proyecto: ***Fachada Lateral Izquierda. Fortalecimiento de la Economía Lócal a través de la torrefacción de café con adopción de tecnologías climáticamente inteligente.***	*SAG–PROOCCIDENTE*	*Fecha:* 15/12/2025	*HOJA* 06
ME–Asociación de Mujeres Procesadoras de Café Santa Teresa. ProOccidente		*Escala:* 1:100	

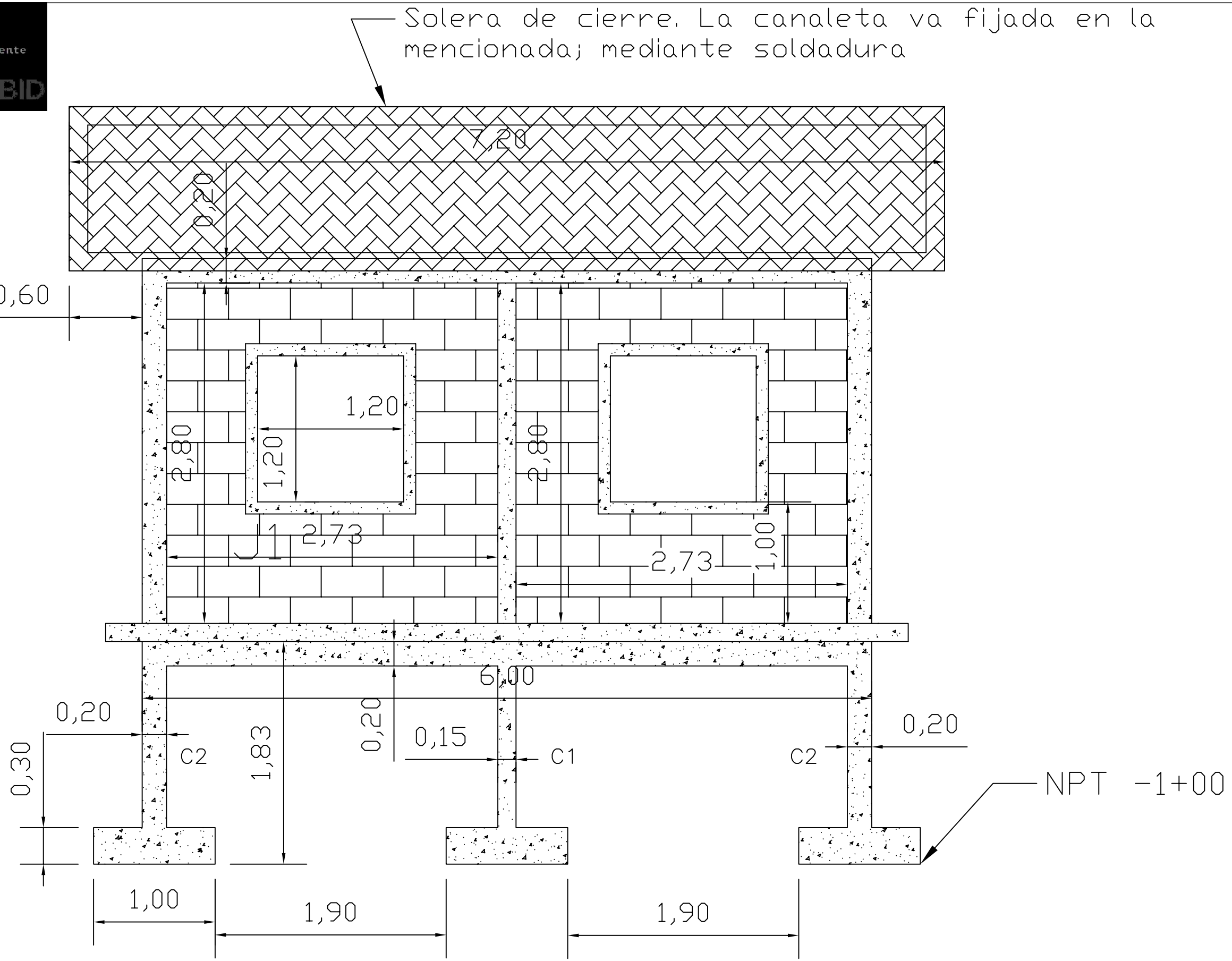

Proyecto: ***Fachada Posterior. Fortalecimiento de la Economía Lócal a través de la torrefacción de café con adopción de tecnologías climáticamente inteligente.***	*SAG–PROOCCIDENTE*	*Fecha:* 15/12/2025	*HOJA* 05
ME–Asociación de Mujeres Procesadoras de Café Santa Teresa. ProOccidente		*Escala:* 1:100	

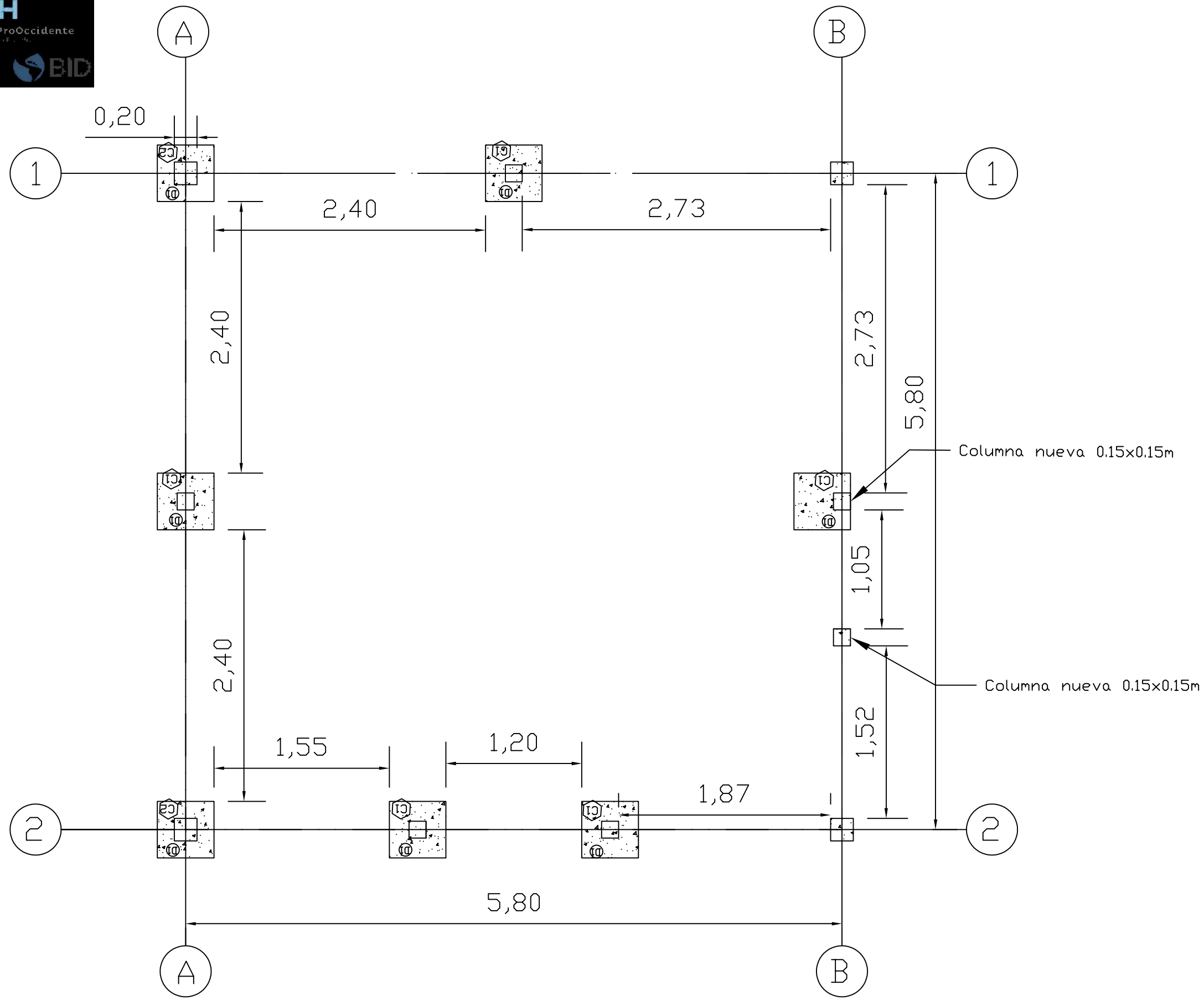

Proyecto: ***Plano Estructural. Fortalecimiento de la Economía Lócal a través de la torrefacción de café con adopción de tecnologías climáticamente inteligente.***	*SAG–PROOCCIDENTE*	*Fecha:* 15/12/2025	*HOJA* 01
ME–Asociación de Mujeres Procesadoras de Café Santa Teresa. ProOccidente		*Escala:* 1:100	

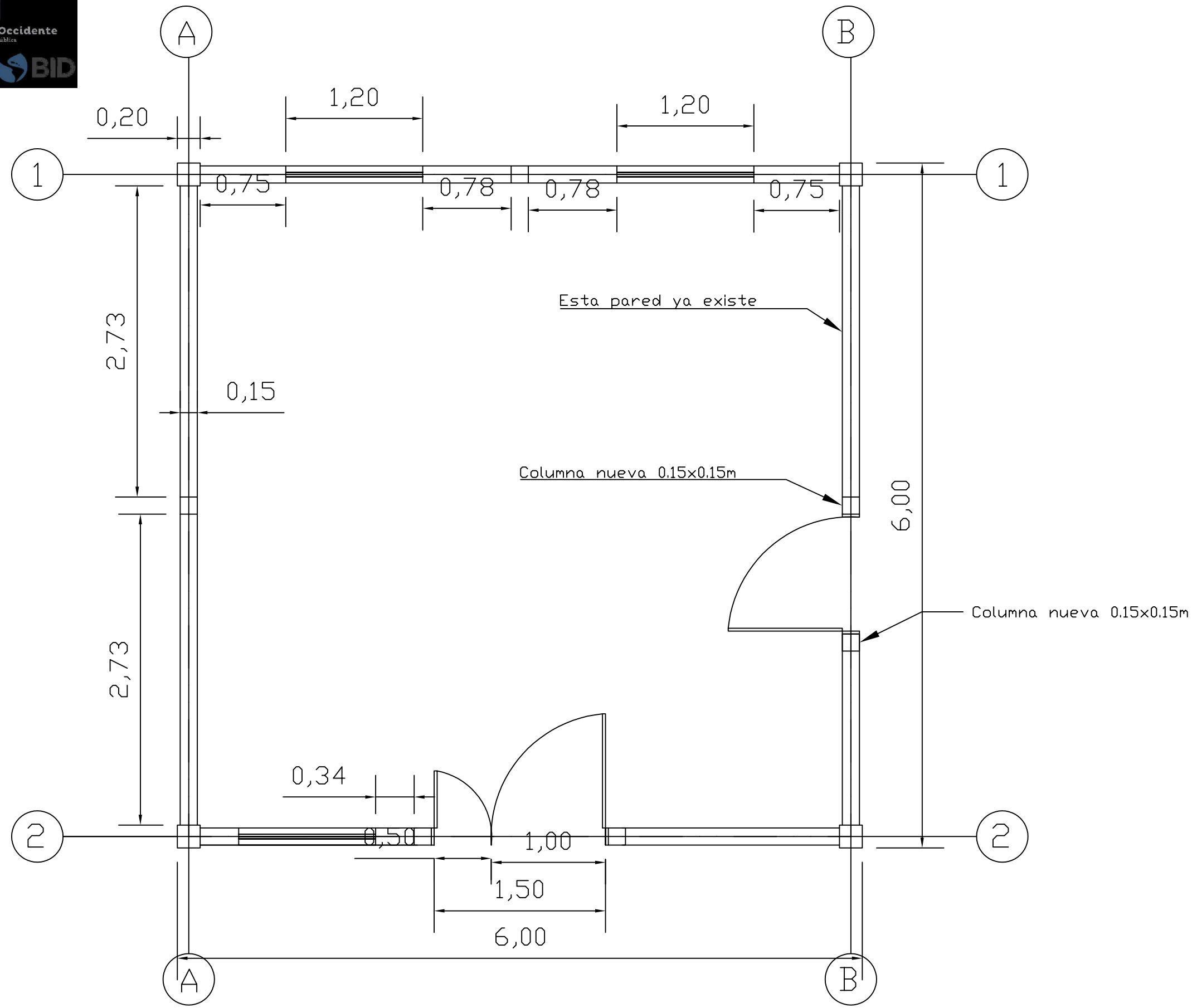

Proyecto: ***Planta Constructiva. Fortalecimiento de la Economía Lócal a través de la torrefacción de café con adopción de tecnologías climáticamente inteligente.***	*SAG– PROOCCIDENTE*	*Fecha:* 15/12/2025	*HOJA* 02
ME–Asociación de Mujeres Procesadoras de Café Santa Teresa. ProOccidente		*Escala:* 1:100	

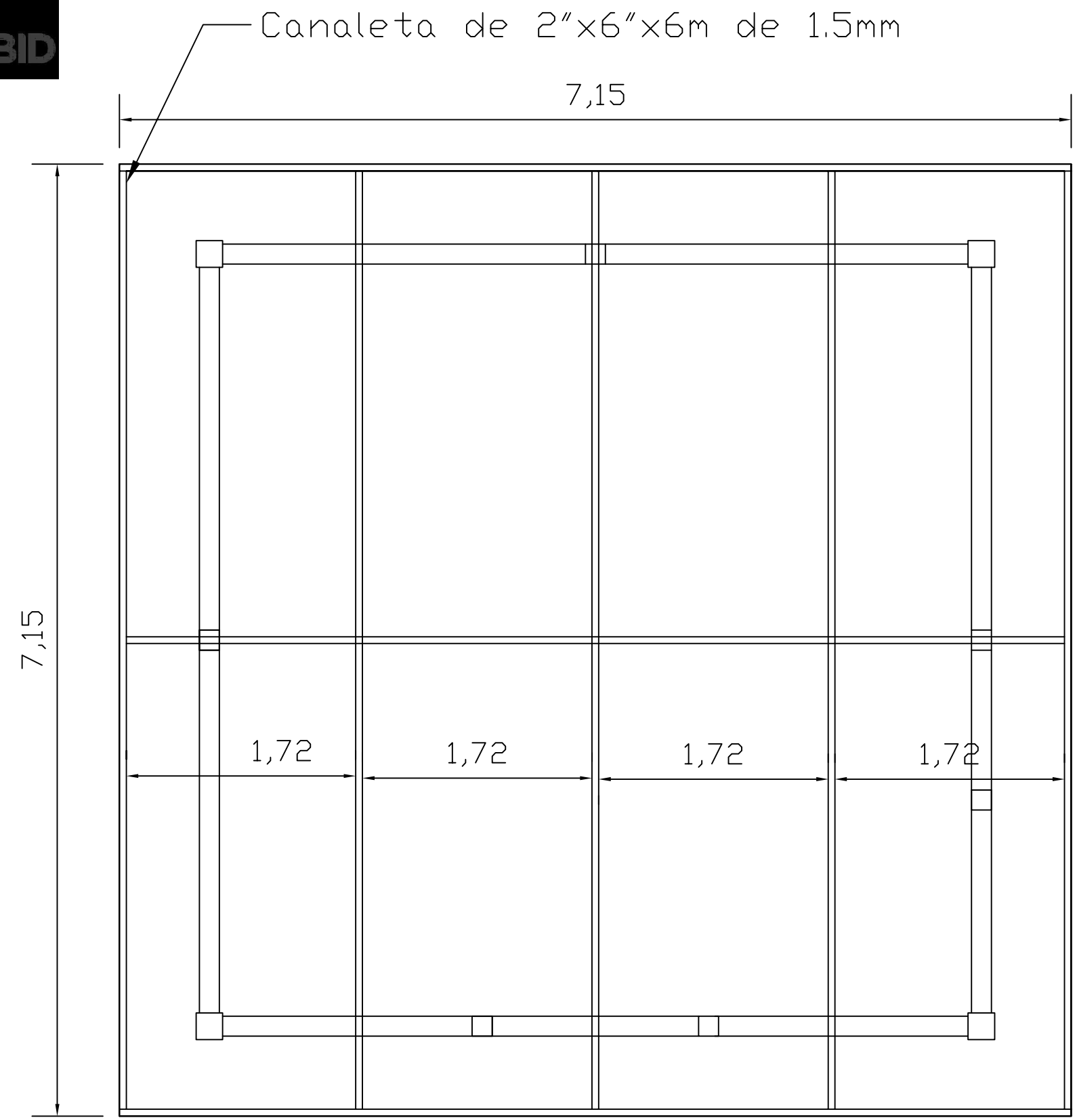

Proyecto: ***Planta de Estructura Metálica. Fortalecimiento de la Economía Local a través de la torrefacción de café con adopción de tecnologías climáticamente inteligente.***	*SAG–PROOCCIDENTE*	*Fecha:* 15/12/2025	*HOJA* 10
ME–Asociación de Mujeres Procesadoras de Café Santa Teresa. ProOccidente		*Escala:* 1:100	

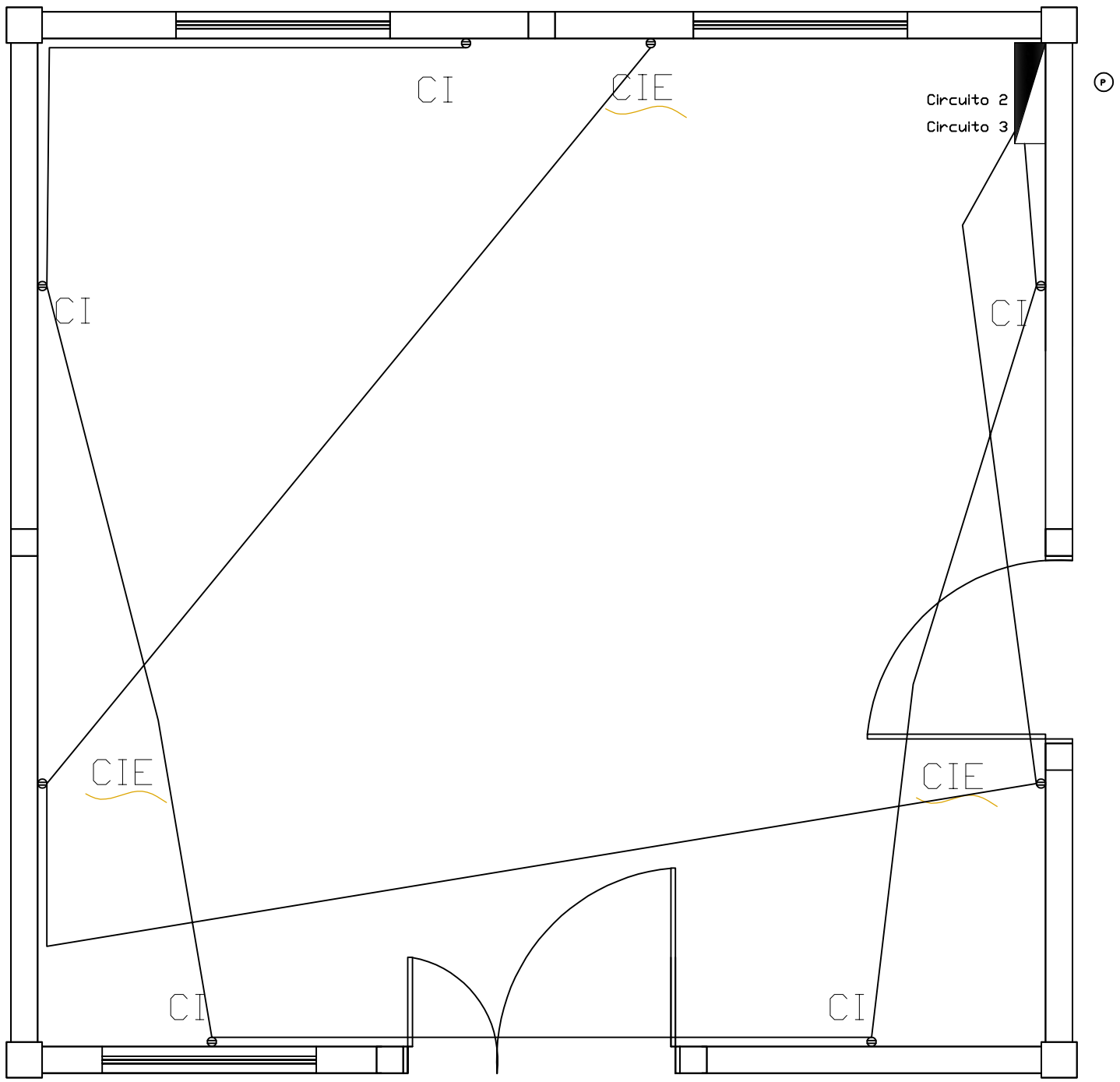

Simbología	
CI	Circuito de Fuerza 120 V
CIE	Circuito de Fuerza 230 V
⊖	Toma Corriente
⊙	Varilla de Polarización
◣	Centro de Carga

Proyecto: *Planta de Fuerza. Fortalecimiento de la Economía Lócal a través de la torrefacción de café con adopción de tecnologías climáticamente inteligente.*

ME-Asociación de Mujeres Procesadoras de Café Santa Teresa. ProOccidente

SAG-PROOCCIDENTE

Fecha: 15/12/2025

Escala: 1:100

HOJA 08

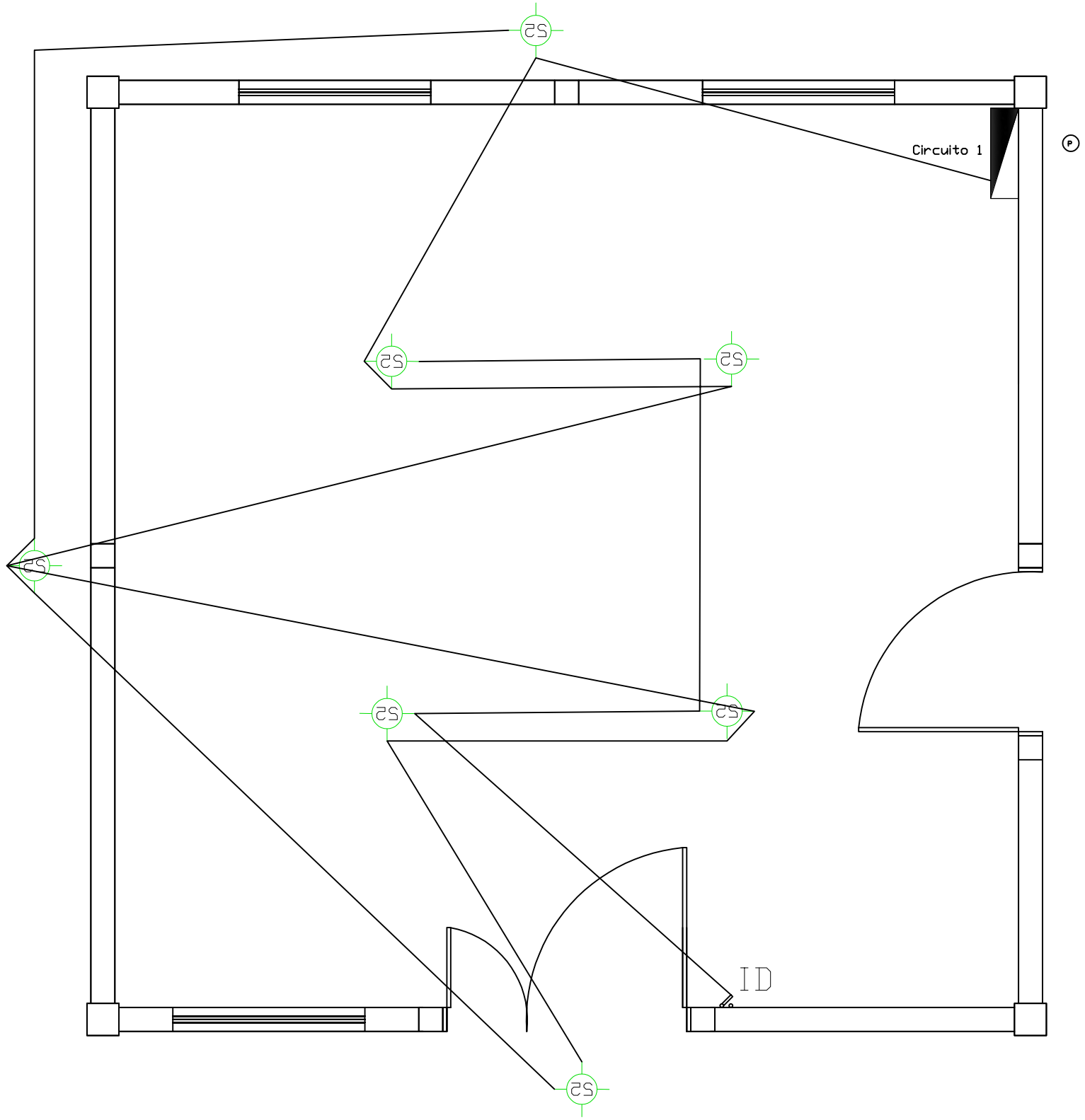

Simbología	
ID	Interruptor Doble
	Línea de Interruptor
	Lámpara Ahorradora
	Interruptor Sencillo
	Centro de Carga
I3	Interruptor Triple
CI	Circuito de Iluminación

Proyecto: ***Planta de Iluminación. Fortalecimiento de la Economía Lócal a través de la torrefacción de café con adopción de tecnologías climáticamente inteligente.***	*SAG– PROOCCIDENTE*	*Fecha:* 15/12/2025	*HOJA* 07
ME–Asociación de Mujeres Procesadoras de Café Santa Teresa. ProOccidente		*Escala:* 1:100	

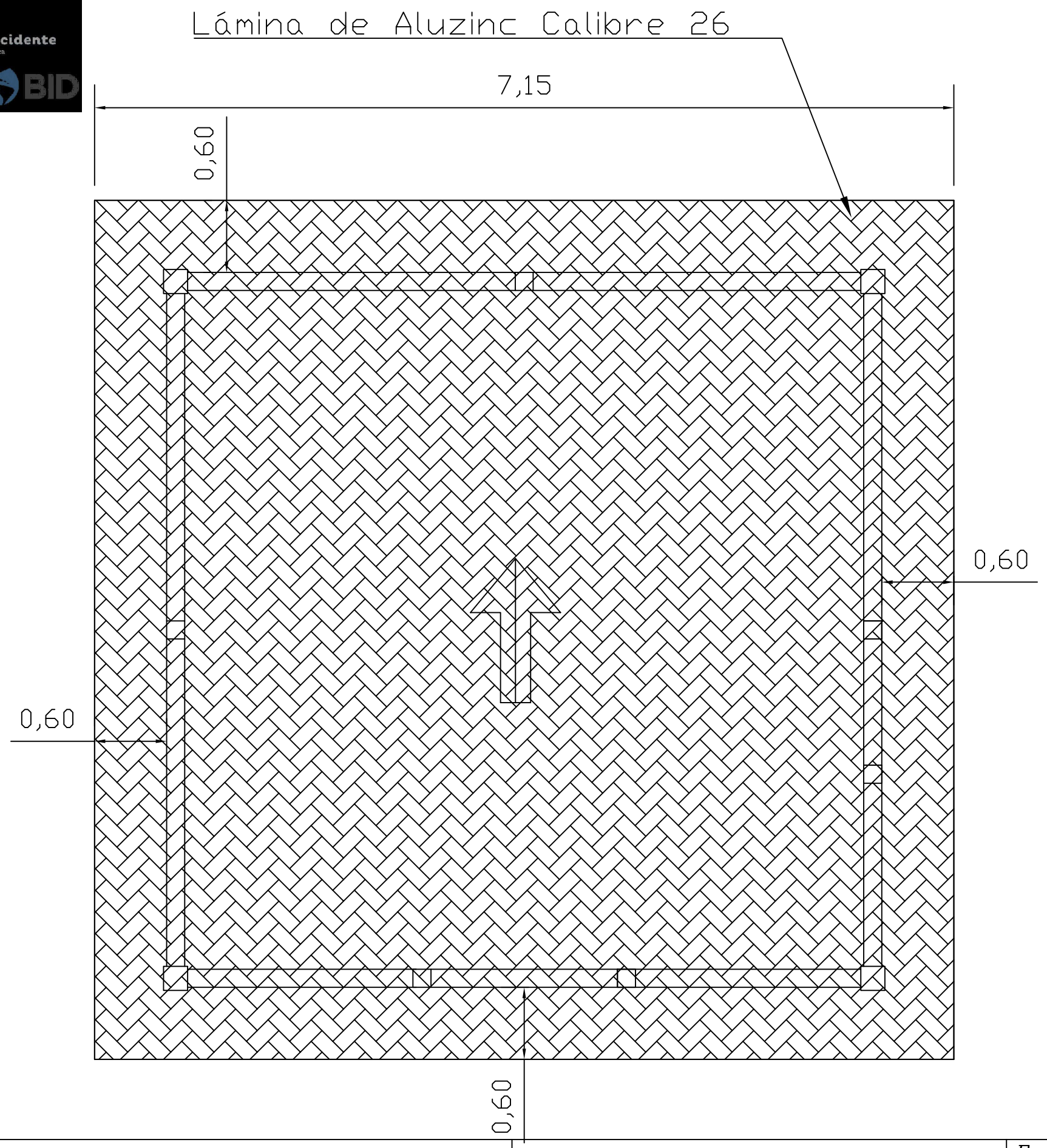

Proyecto: ***Planta de Techo. Fortalecimiento de la Economía Lócal a través de la torrefacción de café con adopción de tecnologías climáticamente inteligente.***	*SAG–PROOCCIDENTE*	*Fecha:* 15/12/2025	*HOJA* 09
ME–Asociación de Mujeres Procesadoras de Café Santa Teresa. ProOccidente		*Escala:* 1:100	

LOSA DE CONCRETO e=15 cms, Nº 3 a/c 15 cm a/s

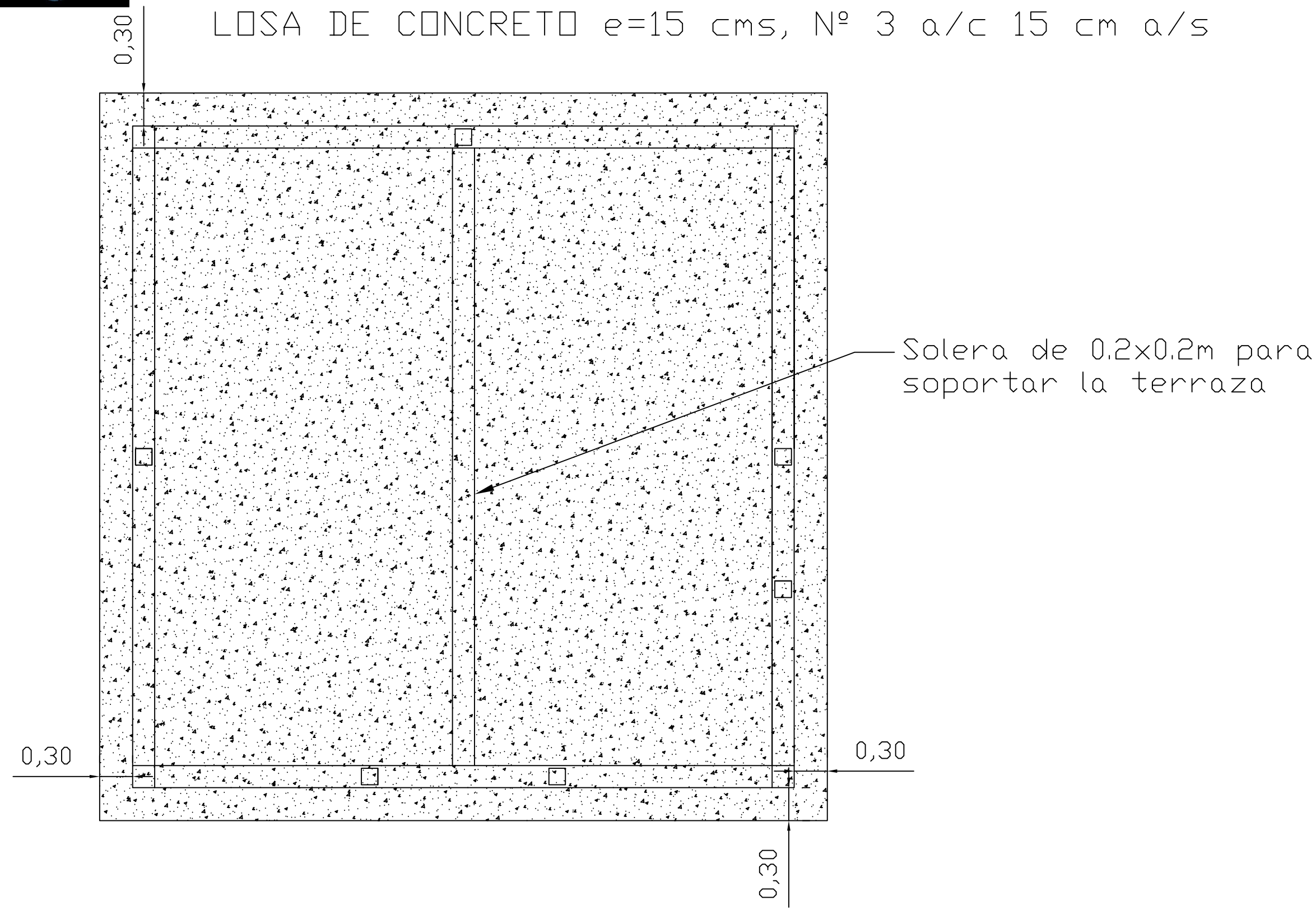

Proyecto: ***Detalle de Losa de concreto e=15cm. Fortalecimiento de la Economía Lócal a través de la torrefacción de café con adopción de tecnologías climáticamente inteligente.***	*SAG– PROOCCIDENTE*	*Fecha:* 15/12/2025	*HOJA* 12
ME–Asociación de Mujeres Procesadoras de Café Santa Teresa. ProOccidente		*Escala:* 1:100	

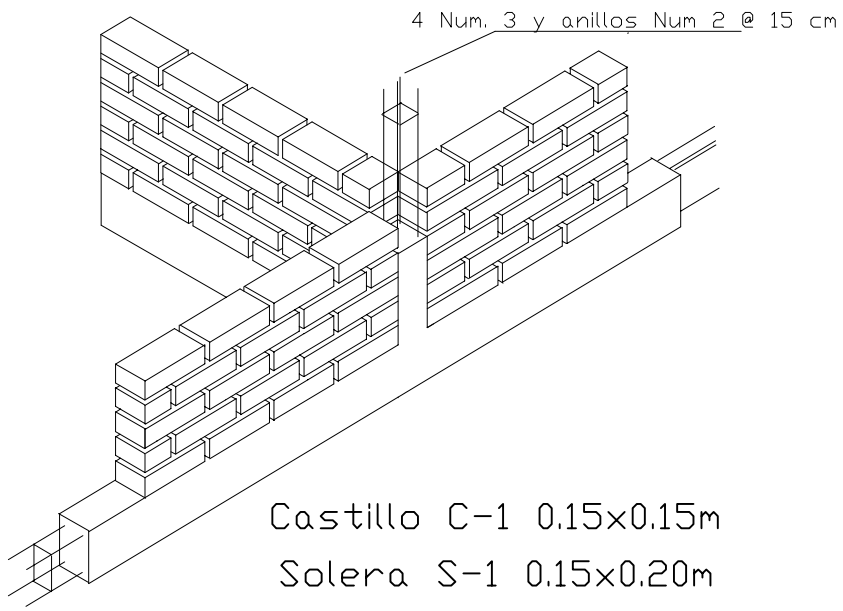

Castillo C-1 0.15x0.15m
Solera S-1 0.15x0.20m
Solera S-2 0.20x0.20m

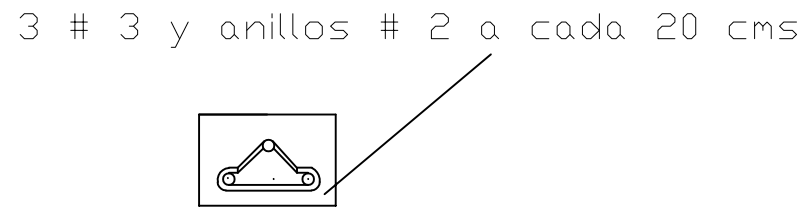

J1

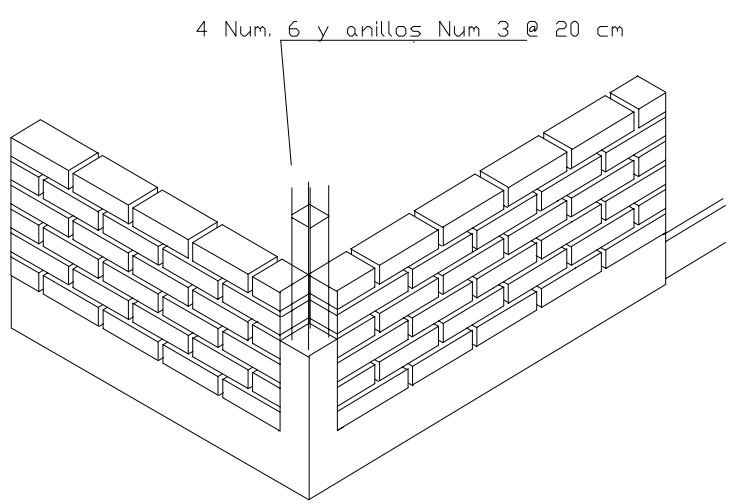

Columna C-2 0.2x0.2m

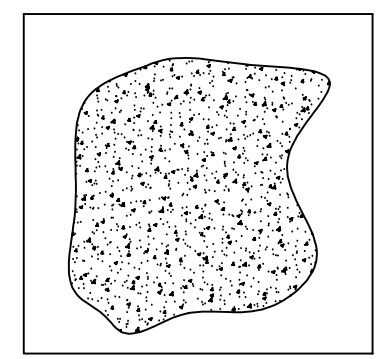

LOSA DE CONCRETO e=15 cms, Nº 3 a/c 15 cm a/s

Plano: Detalles	*SAG–PROOCCIDENTE*	*Fecha:* 15/12/2025	*HOJA* 11
Lugar: *ME–Asociación de Mujeres Procesadoras de Café Santa Teresa. ProOccidente*		*Escala:* 1:100	